ЭКСПЛУАТАЦИЯ – СМАЗКА – УХОД
РЕЗАК RS-120

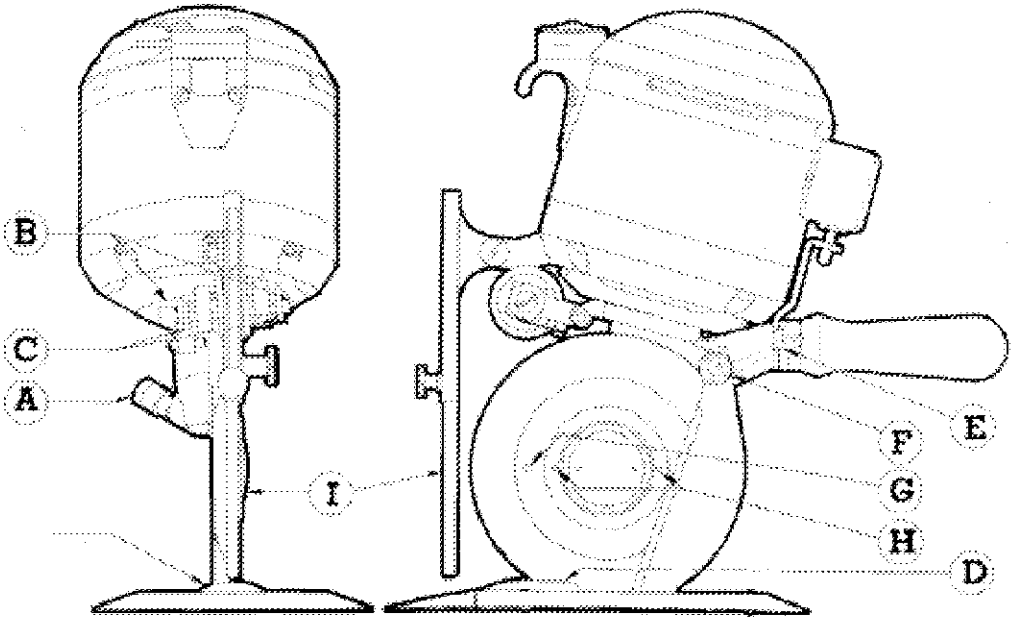

ПЕРЕД НАЧАЛОМ ЭКСПЛУАТАЦИИ

A. Временно выверните болт крепления Соединительного Звена (R-66) и установите Рукоятку (R-67).

B. Вставьте Штепсельную Вилку (R-19) в Клеммный Контакт (R-15) и плотно закрепите Контактный Зажим (R-17) при помощи винта, находящегося на верхней стороне Штепсель ной Вилки, во избежание его выпадения вследствие вибрации машины.

C. Вставьте Штепсельную Вилку в электрическую розетку и поверните Ручку Выключателя (R-64) вверх. Заточите нож, несколько раз прижав вниз рычаг **E** (R-45)

СМАЗКА И УХОД

A. СМАЗЫВАНИЕ

1) Каждые 100 рабочих часов: смазывайте машину, немного заворачивая колпачок масленки A (R-73C)
2) Каждые 300 рабочих часов заполняйте смазкой масленку A смазкой KM

B. СМАЗКА

Каждые 40-50 рабочих часов смазывайте установочный винт устройства для заточки ножа **B** (R-60) несколькими каплями масла KM.

C. РЕГУЛИРОВКА АБРАЗИВНЫХ КРУГОВ

При сильном износе абразивных кругов угол между наждачными кругами и Ножом изменяется, что при водит к затуплению режущей кромки ножа. Чтобы произвести регулировку, поверните регулировочные винты Правого и Левого заточных кругов **C** (R-59) к центру на одинаковое число оборотов чтобы получить первоначальный зазор.

D. ЗАМЕНА АБРАЗИВНЫХ КРУГОВ

Чтобы снять абразивные круги, удерживая абразивный круг рукой, чтобы предотвратить его проворот, выверните установочный винт **B** при помощи отвертки (выворачивайте винт влево, т.е против часовой стрелки. Установка новых абразивных кругов осуществляется в обратном порядке.

E. РЕГУЛИРОВКА ИГОЛЬНОЙ ПЛАСТИНКИ

Когда нож изнашивается, становится необходимо восстановить зазор между ножом и игольной пластинкой **D** (R-87). Чтобы произвести эту регулировку, ослабьте установочный винт игольной пластинки (R-90) и сдвиньте игольную пластинку к ножу.

F. ЗАМЕНА НОЖА

1. Ослабьте гайку крепления кожуха ножа **F** (R-83) и снимите кожух ножа (R-82).
2. Ослабьте установочный винт игольной пластинки (R-90) и отодвиньте игольную пластинку от ножа.
3. Совместите отверстие в ноже **G** с отверстием в опоре (R-69) и вставьте через эти отверстия отвертку, чтобы сцепить детали друг с другом.
4. При помощи накидного ключа (R-99) поверните установочную гайку ножа **H** (R-81) влево, т.е. против часовой стрелки.
5. Установка ножа осуществляется в обратном порядке.

ВНИМАНИЕ

В качестве меры предосторожности, когда вы не пользуетесь машиной, всегда опускайте нижнее ограждение I (R-38) в его крайнее положение. Когда машина используется, конец ограждения I должен находиться, как можно ближе к ткани.